サイドケース 補修部品一覧表

補修部品

■V35

V35 35ℓ

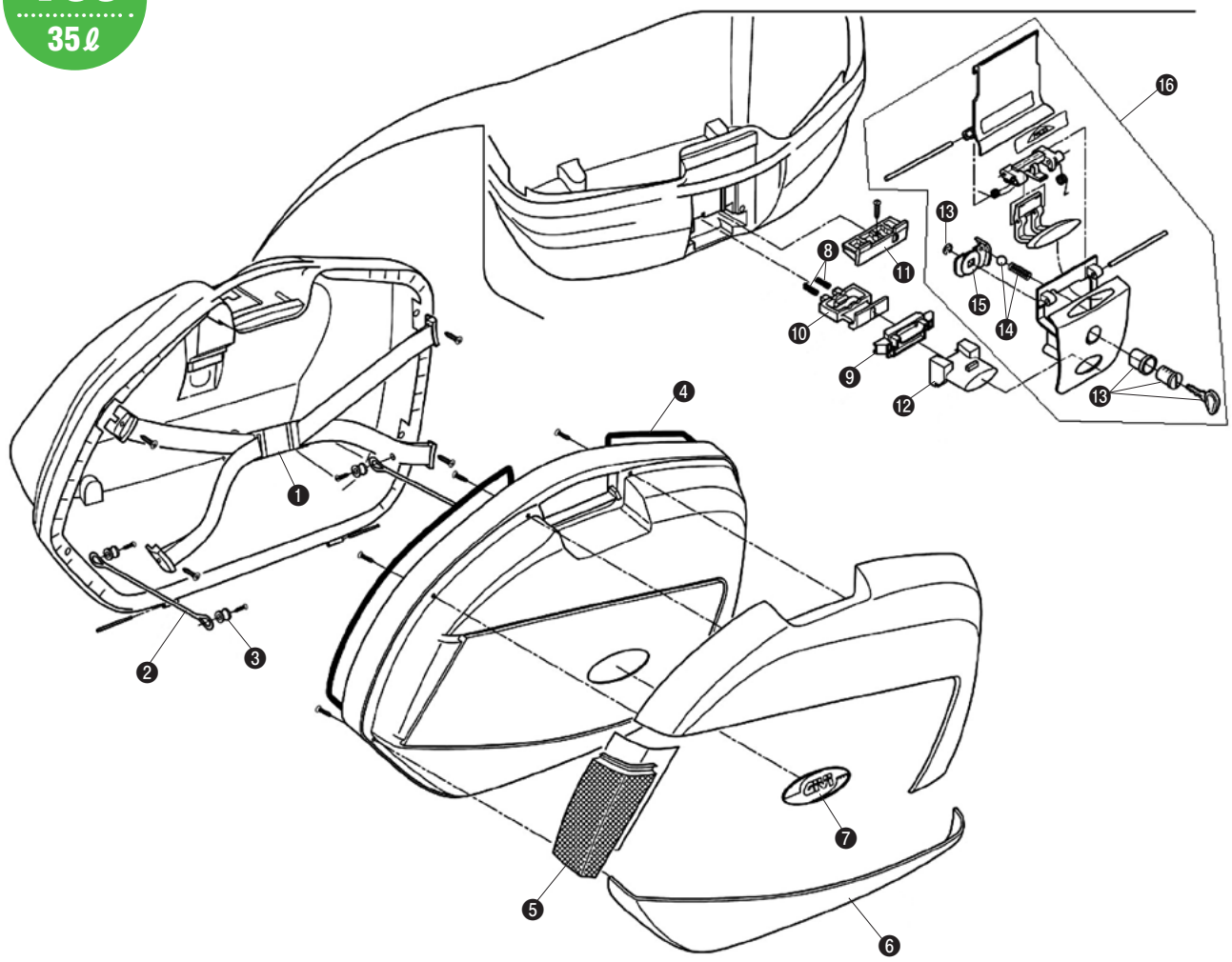

	商品名	GIVI品番	品番/価格
❶	スペアーベルト	Z1462R	66598 ¥1,470 (¥1,400)
❷	開口制御プラスチック（2本入り）	Z115R	66774 ¥263 (¥250)
❸	レッドプーリー（1個）	Z112R	38587 ¥126 (¥120)
❹	シェルパッキン	Z769	61268 ¥1,050 (¥1,000)
❺	リフレクター（左右セット）	Z1424R	66495 ¥1,680 (¥1,600)
	リフレクター（左右セット）（TECH）	Z1424TR	76086 ¥1,680 (¥1,600)
❻	アンダーカバー（左右セット）	Z1426R	66496 ¥3,990 (¥3,800)
❼	GIVIエンブレム	ZV45	66539 ¥452 (¥430)
❽	スプリング（2本入り）	Z109	37909 ¥210 (¥200)
❾	プッシュボタン	Z1404R	66493 ¥399 (¥380)

	商品名	GIVI品番	品番/価格
❿	ボルト（ベース固定金具）	Z106	37675 ¥1,155 (¥1,100)
⓫	プッシュボタンインナーパーツ	Z1405R	66494 ¥399 (¥380)
⓬	プッシュボタン（赤）	Z645R	61258 ¥630 (¥600)
	プッシュボタン（銀）（TECH）	Z645CR	75854 ¥945 (¥900)
⓭	キーセット ※		
⓮	シリンダースプリング&スチールボール	Z1384R	66542 ¥357 (¥340)
⓯	回転ツメ（ロックプレート）	Z640R	66523 ¥525 (¥500)
⓰	ロックセット	Z641NM2	66525 ¥4,568 (¥4,350)
	ロックセット（TECH）	Z641NTM	74486 ¥4,568 (¥4,350)
⓱	後側ツメ（ラッチメカニズム）左右セット	Z1387R	66610 ¥2,415 (¥2,300)

※補修品キーセットをご購入の際は、現在ご使用されているキータイプと同じタイプのキーをお選びください。補修品キーセット品番は、P.306をご参照ください。

注意：商品番号（品番）末尾の＊印は、在庫切れ次第生産中止となる商品です。在庫をご確認の上、ご注文ください。掲載の商品は、予告なく品番・価格・仕様が変更になる場合がございます。