取扱説明書

DAYTONA corp.
R77507①/③

*取り付けする前に必ずお読み頂き、内容をよく理解して正しくお使いください。
*この補足説明書は、いつでも取り出して読めるよう大切に保管してください。
*この商品もしくはこの商品を取り付けた車両を第三者に譲渡する場合は、必ずこの取扱説明書も併せてお渡しください。

GIVI SR2013 スペシャルラック	適応車種	商品NO.
	T-MAX530（'12）	77507

◎この説明書はイタリア語の取扱説明書を補足するものです。

■ご使用前に必ず、ご確認ください■

※補足説明書内の注意事項を守らずに使用した事による事故や損害について、当社および GIVI 社は一切の責任を負いません。

本書では正しい取り付け、取扱方法および点検整備に関する重要な事項を、次のシンボルマークで示しています。

⚠警告	要件を満たさずに使用しますと、死亡または重傷に至る可能性が想定される場合を示してあります。
⚠注意	要件を満たさずに使用しますと、傷害に至る可能性または物的損害の発生が想定される場合を示してあります。

実施	行為を強制したり指示する内容を告げるものです。	禁止	禁止の行為であることを告げるものです。
その他	その他の警告及び注意を告げるものです。		

⚠警告

禁止

- 各商品の指定積載上限を必ず守ってください。1 ケースあたりの積載上限はモノキーケースで 6kg ですがデイトナでは操舵性を考慮してモノキーケースでも 3kg 以下をお勧めします。
- オフロード走行をしないでください。
- 公道上に限らず 100 km/h 以下で走行してください。

⚠注意

実施

- <u>この商品をつかんでメインスタンド掛けや車体の取回しをしないでください。破損や変形の可能性があります。</u>
- 組付け作業には専門知識および技術が必要です。信頼できる販売店にご依頼ください。
- この商品は、記載されている適応車種以外の車両には使用しないでください。
- 組み付け作業が終わるまでエンジン始動、走行は行わないでください。
- 取り付けは確実に行ってください。また、走行中にネジ部等が緩まないように、サービスマニュアルに記載の所定トルクで確実に締付けてください。ネジの締めつけにはねじ緩み止め剤の併用をお勧めします。（本商品部分の指定トルクは M6：10N・m、M8：20N・m）
- 取り付け後、約 100 km 走行しましたら、各部を点検しネジ部等の増締めを行ってください。その後は約 500 km ごとに必ず点検を行い、同様の増締めを行ってください。
- 定期点検を怠ると重大な事故やトラブルの原因となります。必ず実施してください。

2013/08/09

- この商品はスチールを使用していますが、金属製であっても長年ご使用されますと経年変化による劣化が生じます。必ず定期点検を行ってください。経年変化による商品の破損等の不具合についてのクレーム等はお受けできません。

- **この商品にトップケースを取り付けた場合、車両重量の増加と重心変化、空気抵抗等の理由によりハンドリングおよびブレーキ性能等が悪化します。予めご了承ください。**（このような症状は、タイヤの磨耗、空気圧の低下、ステムやホイール、スイングアームのベアリング類の磨耗などによっても発生します。定期的に整備してください。）
- **塗装や傷、メッキ等の仕上がり、表面仕上げ状態については商品程度のクオリティとなっております。表面処理に関するクレームは受け付けておりません。予めご了承ください。**
- ケースは別売りとなっております。詳細は総合カタログまたは弊社ホームページをご参照ください。
- 内装の袋は焼却してもダイオキシンの発生がないポリエチレンを使用していますが、廃棄する際は必ず地域の条例に従って処分するようお願い致します。

その他

- 取り付けにあたっては最初に仮組みして位置決めが済んでから本締めしてください。
- 走行中に異常が発生したと思われる場合は、直ちにバイクを安全な場所に停止し、異常箇所を点検してください。
- 商品の製造工程の過程で、塗装色のばらつきが発生する場合があり、左右のフィッティングに差が出る事があります。予めご了承ください。
- 商品の性質上、左右のフィッティングに多少の歪が発生する事があります。車体へ取付け出来る範囲であれば、不良品ではありません。予めご了承ください。
- 当社商品は予告なく価格や仕様を変更する場合があります。また、文中にて紹介したその他の商品につきましても同様です。予めご了承ください。

本商品の特徴

- この商品は指定部品(キャリアに該当)のため通常の継続車検を適用できます。構造変更届けなどは不要です。
- この商品は GIVI 社モノキーのトップケースと組み合わせ使用可能です。

商品内容

NO	パーツ名	サイズ	数量	NO	パーツ名	サイズ	数量
①	サポート		1	⑧	キャップ		6
②	M5 ベース		1	⑨	ラバー		3
③	六角ボルト	M8×35	2	⑩	ワッシャー	M8	5
④	六角穴付きボルト	M6×25	4	⑪	ワッシャー	Φ6×18mm	4
⑤	六角穴付きボタンボルト	M8×40	1	⑫	ワッシャー	M6	4
⑥	六角穴付きボタンボルト	M8×80	2	⑬	カラー1	Φ14×55mm ForoΦ8.5mm	2
⑦	ナイロンナット	M6	4	⑭	カラー2(段付き)		1

※商品内容の部品番号はイタリア語説明書のイラスト番号に準じています。
イタリア語説明書を参照しながら部品の確認及び取作業を行ってください。
※純正部品の取り付け・取り外しは純正のサービスマニュアル等を参照しながら作業を行ってください。

取付方法

1.リヤカバーを固定しているプッシュリベットを取り外し、リヤカバーを取り外します。

⚠注意

※純正部品の取外しは純正サービスマニュアル等を見ながら作業してください。

2.下記手順を参考に型紙を目安として、取り外した純正リヤカウルに慎重に穴あけ加工を行います。

1）型紙を切り取り、テープ等を使用して純正リヤカウルに貼り付け、小径(Φ18 より小さい)の穴を開けます。

2）純正リヤカウルを車体へ仮装着し、小径穴から取り付けネジ部を覗きながら、穴位置が合っているか確認します。

3）穴位置が取り付けネジ部と合っているか確認しながらΦ18 で穴あけ加工をしてください。

3.⑬、⑭に固定されている、純正ボルト(3ヶ)を取り外します。(※図Ａ参照)

4.純正グラブバーを固定しているボルトのゴムキャップとボルト４ヶ所(左右)を取り外します。車両後方のボルトは完全に取り外し、車両前側のボルトは仮締めの状態にしておきます。
※①サポートを固定する為に、グラブバーの固定ボルトを先に取り外しておく必要があります。

⚠注意

※純正部品の取り付け・取り外しは純正のサービスマニュアル等を参照しながら作業を行ってください。
※グラブバーが前側しか固定されていない状態になり、不安定になります。ウエス等を使い車体に傷が付くことの無いよう注意してください。

図Ｄ

5.穴あけ加工をした純正リヤカウルに⑨ラバー(3ヶ所)取り付け、純正プッシュリベットを使用し車体に取り付けします。※図Ｄ参照

6.純正リヤカウルに開けた穴から、⑬カラー1(2ヶ所)⑭カラー2を入れます。※図Ａ参照
※カラーがズレないように、テープ等で簡単に固定してください。
7.①サポートを⑤六角穴付ボタンボルト(M8×40)、⑥六角穴付ボタンボルト(M8×80)、⑩ワッシャーM8を使い仮留めします。※図Ａ参照
8.グラブバー裏側(左右)に③六角ボルト(M8×35)と⑩M8ワッシャーを使い仮留めします。
9. サポートの位置を確認してから仮留めしたボルトと純正ボルトを規定トルクで固定します。

⚠注意

※ボルトは手で締まる程度に仮組状態にしておきます。本締めすると、その他のねじ穴が合わなくなる事がありますので、位置が決まってから規定トルクで固定してください。

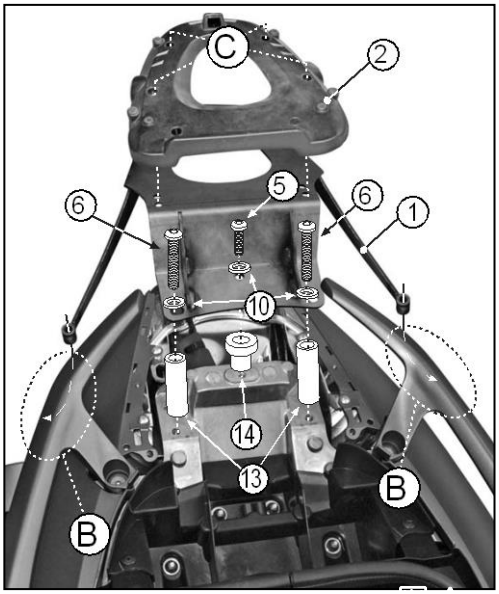

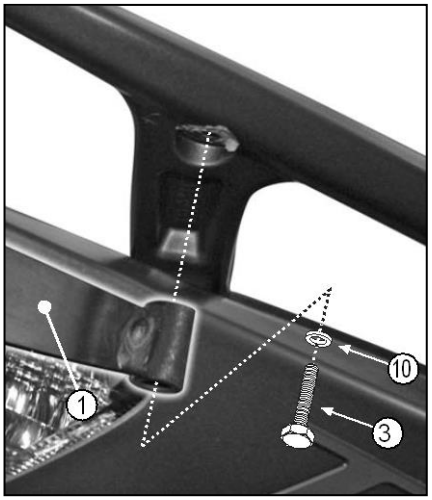

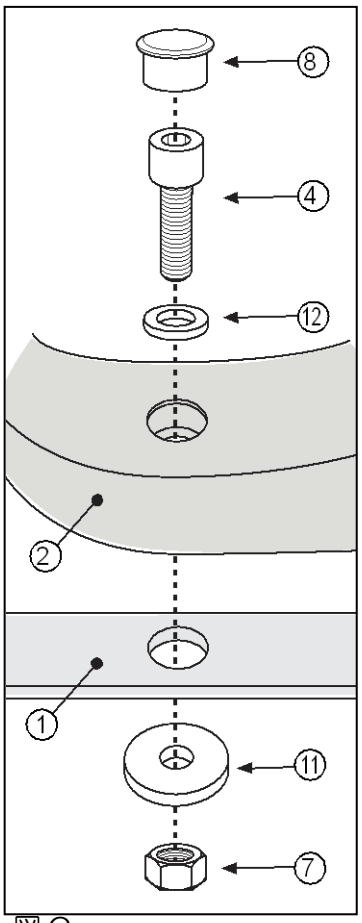

図Ｃ

9.②M5Mベースを④六角穴付ボルト、⑫M6ワッシャー、⑪ワッシャー(Φ6×18mm)、⑦M6ナイロンナットを使い規定トルクで固定します。※図Ｃ参照
10.ベースの取り付け位置を確認し、仮止めしたボルト、ナットを規定トルクで締め付けて作業は終了です。

ＪＡＳＤＡＱ上場企業　証券コード７２２８
株式会社デイトナ　〒437-0226　静岡県周智郡森町一宮４８０５

本書の記載内容の一部または全部を無断転載することを禁ず。デイトナ商品についてのご質問、ご意見は、0120-60-4955まで。営業時間　平日　午前９：00～午後６：00
ＵＲＬ総合 http://www.daytona.co.jp　　ＧＩＶＩ専用 http://www.givi-jp.com