YAMAHA	KYBフルアジャスタブル サスペンションF 取付・取扱説明書	適応機種 MT-09

工数：1.0h

はじめに

◇お客様へ

お買い上げ誠にありがとうございます。
本書には商品の正しい取付方法と注意事項について説明してあります。商品を正しくお使いいただくために、ご使用前に必ず本書をよくお読みいただき、ご不明な点は販売店にお問い合わせください。
本製品は、オートバイに関する整備上の一般的な知識および技能を有する方（販売店、整備業者）が取り付けることを前提としております。それ以外の方が取り付けを行うと知識不足、技能不足のため、トラブル、機械破損などの原因となることがありますので、販売店に取り付けを依頼してください。本書は、車両の取扱説明書および本品の取付に際して取り外した部品と一緒に保管してください。車両を譲られるときは、この説明書もお渡しください。

◇販売店様へ

本製品の商品説明および取り扱い上の注意点を、お客様に充分ご説明いただくようお願い申し上げます。
本書および本品の取付に際して取り外した部品は、必ずお客様にお渡しください。

本書では正しい取り付け、取り扱いに関する事項を下記のシンボルマークで表示しています。

⚠警告 **取扱いを誤った場合、死亡または重傷及び傷害に至る可能性が想定される場合を示してあります。**

注意 **取扱いを誤った場合、物的損害の発生が想定される場合を示してあります。**

要点 正しい取扱方法や、作業上のポイントを示してあります。

📖 ヤマハサービスマニュアルを参照してください。

構成部品

No.	品名	部品番号	数量	備考
①	フロントフォークASSY L		1	
②	フロントフォークASSY R		1	
③	ステッカー		2	お好みの場所に貼り付けてください

部品番号欄が空欄のものは、補修部品の設定はありません。

要点

- キット以外の部品は、スタンダード車の部品を再使用します。
- 取り外した部品で再使用しない部品は、スタンダードに戻すときに必要となりますので大切に保管してください。

補修部品

KYBサスペンションFインナーパーツ（Q5K-YSK-081-F02）

No.	品名	部品番号	数量	備考
④	シリンダーCOMP L		1	シリンダ側面にφ2mm×4の孔あり
⑤	シリンダーCOMP R		1	シリンダ側面に孔なし
⑥	ボルトキャップ L		1	
⑦	ボルトキャップ R		1	
⑧	スプリング		2	

取　付　方　法

⚠ 警 告

作業は平坦な場所で行い、車両を確実に支えることが可能なスタンドを使用してください。

1.MT-09 サービスマニュアル(1RC-28197-J0)を参考にして、スタンダード車のフロントフォークと交換します。📖

ASSY.を取り付ける場合

26Nm(2.6kgf･m)

23Nm(2.3kgf･m)

②

23Nm(2.3kgf･m)

10Nm(1.0kgf･m)

①

③

お好みの場所に
貼り付けてください。

10Nm(1.0kgf･m)

締め付けトルク

フロントブレーキキャリパー取付けボルト	35Nm
フロントホイールアクスル	65Nm
ホイールアクスルピンチボルト	23Nm

補修部品（インナーパーツセット）を組み付けの場合

左は⑥（COMP）
右は⑦（TEN）

23Nm(2.3kgf･m)

ヤマハグリースB

15Nm(1.5kgf･m)

フォークスプリング自由長
305.3mm
仕様限度
299.3mm

⑧
※1

左は④
右は⑤

オイル量：（左）428.0cm³
オイル量：（右）428.0cm³
オイルレベル：174mm
推奨オイル
サスペンションオイル 01
90793-38005

新品と交換してください
（部品番号: 509-23158-L0）

ネジロック

23Nm(2.3kgf･m)

ヤマハグリースB
（オイルシール）

シリンダーCOMP L④にのみ
φ2mm×4の孔があります

※1:スプリング⑧は直径が小さい方を
車両上側に向けて取り付けてください。

※分解整備時の交換部品（オイルシール等）は
標準車のフロントフォークと同じ純正部品を
使用してください。

推　奨　セ　ッ　テ　ィ　ン　グ

⚠ 警 告

- サスペンションの調整は平坦で足場のしっかりした場所を選び、スタンドを立てて行ってください。
- フロントのスプリングプリロードアジャスターは左右同じ位置に調整してください。左右が異なると操縦安定性に影響をおよぼします。

注 意

調整範囲を超えて、アジャスターを回さないでください。

■ スプリングプリロード調整

スプリングプリロードを調整することでスプリング初期加重が変化し、車両の前後姿勢が変化します。
スプリングプリロードアジャスターを(a)方向に回すとプリロードが強くなり、(b)方向に回すとプリロードが弱くなります。

スプリングプリロード
- 最弱　：セット長＝19.0mm
- 出荷状態：セット長＝16.0mm
- 最強　：セット長＝4.0mm

※プリロードセッティングは、
セット長を測定して決めます。

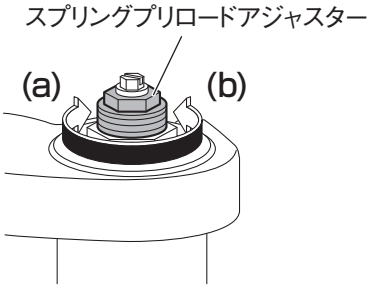

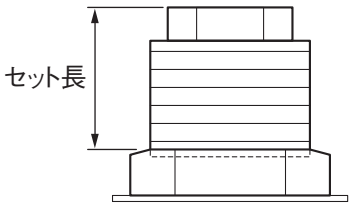

■ 圧側減衰力調整（フロントフォーク左側）・伸側減衰力調整（フロントフォーク右側）

減衰力を調整することで、サスペンションのストロークスピードが変化します。
減衰力アジャスターを(a)方向に回すとストロークスピードが遅くなり、(b)方向に回すとストロークスピードが速くなります。

圧側減衰力（フロント COMP）
- 最弱　：基点より 26 段戻し
- 出荷状態：基点より 7 段戻し
- 最強　：基点＝1 段目

伸側減衰力（フロント TEN）
- 最弱　：基点より 26 段戻し
- 出荷状態：基点より 6 段戻し
- 最強　：基点＝1 段目

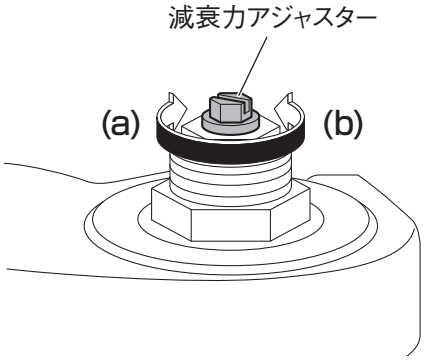

※減衰調整はアジャスターを(a)方向へいっぱいに回し（0.5Nm で）たところから
(b)方向に回した最初のノッチのある箇所を基点（1 段目）とします。
(a)方向いっぱいに回した位置にノッチ感がある場合はそこを基点（1 段目）とします。

■ 使用パターン別 推奨セッティング

		「フロント」「リア」同時装着時			「フロント」または「リア」一方のみの装着時	
フロントサスペンション		ワイズギアKYBサスペンション			ワイズギアKYBサスペンション	純正サスペンション
リアサスペンション		ワイズギアKYBサスペンション			純正サスペンション	ワイズギアKYBサスペンション
乗車人数		1名		2名	1名	
積載物		なし	トップケース内 5kgと サイドバッグ内 5kg×2 (積載装置含めて約20kg)	なし	なし	
フロント側設定	減衰（圧）COMP	7段戻し	7段戻し	7段戻し	7段戻し	調整機構なし
	減衰（伸）TEN	6段戻し	6段戻し	6段戻し	6段戻し	最強（締め切り）
	プリロードセット長	16mm	16mm	16mm	16mm	16mm
	その他変更	—	—	—	—	左右各15ccオイル追加。 推奨オイル（サスペンションオイル01：90793-38005)
リア側設定	減衰（伸）	10段戻し	8段戻し	16段戻し	最強(アジャスタ右回し位置)から1/4回転戻し	12段戻し
	プリロード	14段 締め込み	19段 締め込み	14段 締め込み	4段 → 5段 に変更	7段 締め込み

要　点

- アジャスターは調整範囲内で使用してください。
- 乗車する人の体重や積載する重量の違い、お好みによってセッティングは変更してください。
- 本フロントフォークのインナーチューブにはDLC（ダイヤモンドライクカーボンコーティング）が施されており、インナーチューブ表面が黒色なため、サスペンション作動時、表面に付着するオイルが標準のサスペンションと比較して目立ちやすくなっています。

取　扱　上　の　ご　注　意

- 乗車前に各部の緩み、ガタがないことを確認してください。
- フロントフォークの清掃は、中性洗剤を使用し、柔らかい布かスポンジで水洗いします。洗車後は、柔らかい布などで水分をよくふき取ってください。

■オーバーホールデータ

オイル量　　：428.0cm^3（片側）

オイルレベル　：174mm（最圧、スプリングなし）

推薦オイル　　：ヤマハサスペンションオイル01

●商品に関するお問い合わせ

株式会社ワイズギア　0570-050814（ゴーワイズ）

オープン時間　月曜～金曜（祝日、弊社所定の休日を除く）
9:00～12:00 13:00～17:30
◎一般の固定電話の場合、全国一律市内通話料でご利用いただけます。
◎IP電話や電話機の設定によってはご利用いただけません。

〒432-8058　静岡県浜松市南区新橋町1103番地　FAX.053-443-2187